DC-Инверторные сплит-системы

ECO EDGE

A	7000 BTU	-10 °C	DC	i FEEL	3
КЛАСС ЭНЕРГО-ЭФФЕКТИВНОСТИ	DC INVERTER	НАДЁЖНАЯ РАБОТА	INVERTER ТЕХНОЛОГИЯ	КЛИМАТ КОНТРОЛЬ	ГОДА ГАРАНТИИ

Революционная DC инверторная сплит-система Ballu Eco Edge. Уникальная модель мощностью 7 000 BTU для помещений площадью до 20 м^2, специально разработанна для типового жилья РФ. Энергоэффективность класса А, экономия до 30% электроэнергии, надежная работа на обогрев при температуре наружного воздуха до –10 °С.

Японцы придумали инвертор, мы сделали его доступным

Отличие инверторных кондиционеров Ballu от обычных кондиционеров

Модель малой мощности для небольших помещений

Установочные размеры и габариты

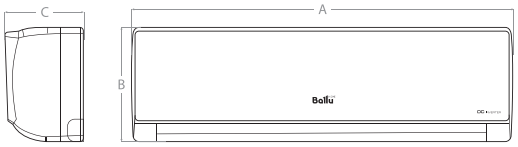

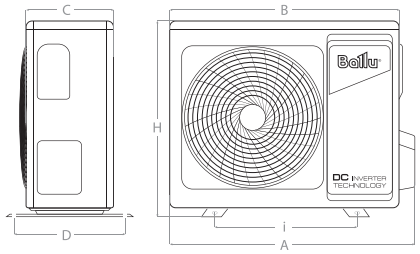

Модель (внутренний блок)	A, мм	B, мм	C, мм
Eco Edge DC-inverter			
BSLI/in-07HN1/EE/EU	780	270	214
BSLI/in-09HN1/EE/EU	780	270	214
BSLI/in-12HN1/EE/EU	780	270	214
BSLI/in-18HN1/EE/EU	960	315	230
BSLI/in-24HN1/EE/EU	1132	315	236

Модель (внешний блок)	A, мм	B, мм	C, мм	D, мм	H, мм	i, мм
Eco Edge DC-inverter						
BSLI/out-07HN1/EE/EU	733	660	240	264	482	438
BSLI/out-09HN1/EE/EU	733	660	240	264	482	438
BSLI/out-12HN1/EE/EU	733	660	240	264	482	438
BSLI/out-18HN1/EE/EU	860	800	255	285	550	608
BSLI/out-24HN1/EE/EU	892	830	287	314	634	565

Технические характеристики

Параметр / Модель		BSLI/in-07HN1/EE/EU BSLI/out-07HN1/EE/EU	BSLI/in-09HN1_18Y/EE/EU BSLI/out-09HN1_18Y/EE/EU	BSLI/in-12HN1_18Y/EE/EU BSLI/out-12HN1_18Y/EE/EU	BSLI/in-18HN1_18Y/EE/EU BSLI/out-18HN1_18Y/EE/EU	BSLI/in-24HN1/EE/EU BSLI/out-24HN1/EE/EU
Производительность (охлаждение/обогрев)	кВт	2,1 (0,9 - 2,3) / 2,1 (0,9-2,3)	2,6 (0,9-3,0) / 2,6 (0,9-3,0)	3,2 (0,9-3,5) / 3,2 (0,9-3,5)	5,5(0,7-6,09) / 5,84(1,5-6,5)	6,5 (2,9-7,1) / 6,8 (2,2-7,4)
Производительность (охлаждение/обогрев)	BTU	7336 / 7336	8871 / 9042	10918 / 11089	18936/19960	22178 / 23201
Класс энергоэффективности (EER/COP)		A/A	A/A	A/A	A/A	A/A
Расход воздуха (внутренний/внешний блок)	м³/ч	550 / 1600	550 / 1600	580 / 1600	1000 / 2100	950 / 2800
Уровень шума внутреннего блока	дБ(А)	24	26	26	34	39
Напряжение питания	В~Гц	220-240~50	220-240~50	220-240~50	220-240~50	220-240~50
Номинальная мощность (охлаждение/обогрев)	кВт	0,65 (0,28~0,7) / 0,59 (0,23~0,67)	0,81 (0,28~1,23) / 0,73 (0,23~1,2)	0,99 (0,28~1,35) / 0,9 (0,23~1,3)	1,59 (0,3-2,1) / 1,54 (0,4-2,2)	2,02 (0,74-2,8) / 1,885 (0,65-2,9)
Номинальный ток (охлаждение/обогрев)	А	3,0/2,7	3,7/3,3	4,5/4,0	7,1/6,9	9,0/8,4
Размеры внутреннего блока (ШхВхГ)	мм	780x270x214	780x270x214	780x270x214	960x315x230	1132x315x236
Размеры внешнего блока (ШхВхГ)	мм	660x482x240	660x482x240	660x482x240	800x550x255	830x634x287
Размеры упаковки внутреннего блока (ШхВхГ)	мм	830x260x335	830x260x335	830x260x335	1022x310x380	1220x310x400
Размеры упаковки внешнего блока (ШхВхГ)	мм	780x530x315	780x530x315	780x530x315	930x615x360	980x665x385
Вес нетто/брутто внутреннего блока	кг	7,0/8,5	7,7 / 9,2	24,2/26,7	12,5 / 14,5	14,5 / 17
Вес нетто/брутто внешнего блока	кг	22 / 24,9	22,9 / 24,9	23,6 / 25,2	37 / 40	45 / 48,5
Диаметр труб (жидкость/газ)	дюйм	1/4" / 3/8"	1/4" / 3/8"	1/4" / 3/8"	1/4" / 1/2"	3/8" / 5/8"
Хладагент / вес, кг	г	R410A / 480	R410A / 550	R410A / 640	R410A / 1320	R410A / 1700
Диапазон рабочих температур (охлаждение/обогрев)		+18°C ~ +43°C / -10°C ~ +24°C				
Марка компрессора		HIGLY-HITACHI	LG	LG	GMCC-TOSHIBA	HIGLY-HITACHI

DC-Инверторные сплит-системы

ECO EDGE

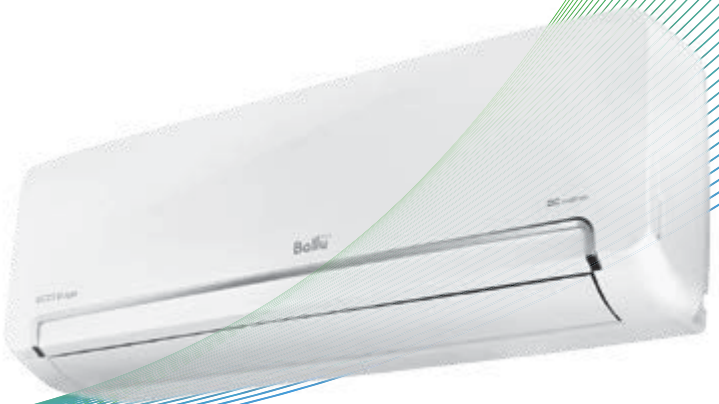

A
КЛАСС ЭНЕРГО-ЭФФЕКТИВНОСТИ

7000 BTU
DC INVERTER

-10 °C
НАДЁЖНАЯ РАБОТА

DC
INVERTER

i FEEL
КЛИМАТ КОНТРОЛЬ

3
ГОДА ГАРАНТИИ

Революционная DC инверторная сплит-система Ballu Eco Edge. Уникальная модель мощностью 7 000 BTU для помещений площадью до 20 м^2, специально разработанна для типового жилья РФ. Энергоэффективность класса А, экономия до 30% электроэнергии, надежная работа на обогрев при температуре наружного воздуха до –10 °С.

Японцы придумали инвертор, мы сделали его доступным

Отличие инверторных кондиционеров Ballu от обычных кондиционеров

Модель малой мощности для небольших помещений

Установочные размеры и габариты

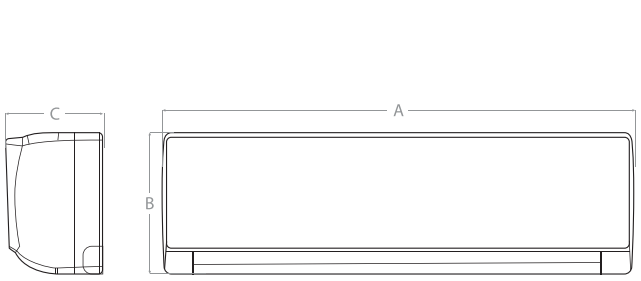

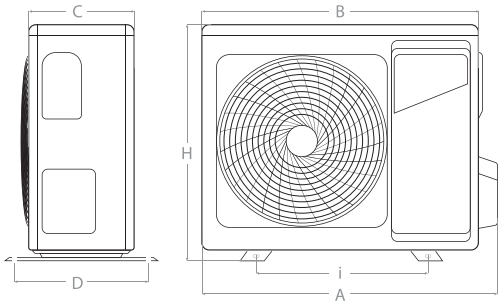

Модель (внутренний блок)	A, мм	B, мм	C, мм
Eco Edge			
BSLI/in-07HN1/EE/EU	780	270	214
BSLI/in-09HN1/EE/EU	780	270	214
BSLI/in-12HN1/EE/EU	780	270	214
BSLI/in-18HN1/EE/EU	960	315	230
BSLI/in-24HN1/EE/EU	1132	315	236

Модель (внешний блок)	A, мм	B, мм	C, мм	D, мм	H, мм	i, мм
Eco Edge						
BSLI/out-07HN1/EE/EU	733	660	240	264	482	438
BSLI/out-09HN1/EE/EU	733	660	240	264	482	438
BSLI/out-12HN1/EE/EU	733	660	240	264	482	438
BSLI/out-18HN1/EE/EU	860	800	255	285	550	608
BSLI/out-24HN1/EE/EU	892	830	287	314	634	565

Технические характеристики

Параметр / Модель		BSLI/in-07HN1/EE/EU BSLI/out-07HN1/EE/EU	BSLI/in-09HN1/EE/EU BSLI/out-09HN1/EE/EU	BSLI/in-12HN1/EE/EU BSLI/out-12HN1/EE/EU	BSLI/in-18HN1/EE/EU BSLI/out-18HN1/EE/EU	BSLI/in-24HN1/EE/EU BSLI/out-24HN1/EE/EU
Производительность (охлаждение/обогрев)	кВт	2,1 (0,9 - 2,3) / 2,1 (0,9-2,3)	2,6 (0,9-3,0) /2,6 (0,9-3,0)	3,2 (0,9-3,5) /3,2 (0,9-3,5)	5,4 (2,1-5,6) / 5,6 (2,1-5,8)	6,5 (2,9-7,1) / 6,8 (2,2-7,4)
Производительность (охлаждение/обогрев)	BTU	7336 / 7336	8871 / 9042	10918 / 11089	18425 / 19107	22178 / 23201
Класс энергоэффективности (EER/COP)		A/A	A/A	A/A	A/A	A/A
Расход воздуха (внутренний/внешний блок)	$м^3$/ч	550 / 1600	550 / 1600	580 / 1600	900 / 2100	950 / 2800
Уровень шума внутреннего блока	дБ(А)	24	24	26	33	39
Напряжение питания	В~Гц	220-240~50	220-240~50	220-240~50	220-240~50	220-240~50
Номинальная мощность (охлаждение/обогрев)	кВт	0,65 (0,28~0,7) / 0,59 (0,23~0,67)	0,81 (0,28~1,23) / 0,73 (0,23~1,2)	0,99 (0,28~1,35) / 0,9 (0,23~1,3)	1,68 (0,6-2,0) / 1,55 (0,5-2,2)	2,02 (0,74-2,8) / 1,885 (0,65-2,9)
Номинальный ток (охлаждение/обогрев)	А	3,0/2,7	3,7/3,3	4,5/4,0	7,6/7,0	9,0/8,4
Размеры внутреннего блока (ШхВхГ)	мм	780x270x214	780x270x214	780x270x214	960x315x230	1132x315x236
Размеры внешнего блока (ШхВхГ)	мм	660x482x240	660x482x240	660x482x240	800x550x255	830x634x287
Размеры упаковки внутреннего блока (ШхВхГ)	мм	830x260x335	830x260x335	830x260x335	1022x310x380	1220x310x400
Размеры упаковки внешнего блока (ШхВхГ)	мм	780x530x315	780x530x315	780x530x315	930x615x360	980x665x385
Вес нетто/брутто внутреннего блока	кг	7,0/8,5	7,7 / 9,2	24,2/26,7	12,5 / 14,5	14,5 / 17
Вес нетто/брутто внешнего блока	кг	22 / 24,9	22,9 /24,9	24,2 / 26,7	36 / 39	45 / 48,5
Диаметр труб (жидкость/газ)	дюйм	1/4" / 3/8"	1/4" / 3/8"	1/4" / 3/8"	1/4" / 1/2"	3/8" / 5/8"
Хладагент / вес, кг	г	R410A / 480	R410A / 550	R410A / 670	R410A / 1340	R410A / 1700
Диапазон рабочих температур (охлаждение/обогрев)		+18 ℃~+43 ℃/-10 ℃~+24 ℃				
Марка компрессора		HIGLY-HITACHI	LANDA-DAIKIN	LANDA-DAIKIN	HIGLY-HITACHI	HIGLY-HITACHI